All rights strictly reserved. Reproduction or use without express written authority is not permitted whatsoever.

Alle rechten uitdrukkelijk voorbehouden. Vermenigvuldiging of mededeling aan derden, in welke vorm dan ook, is zonder schriftelijke toestemming van eigenaar niet geoorloofd.

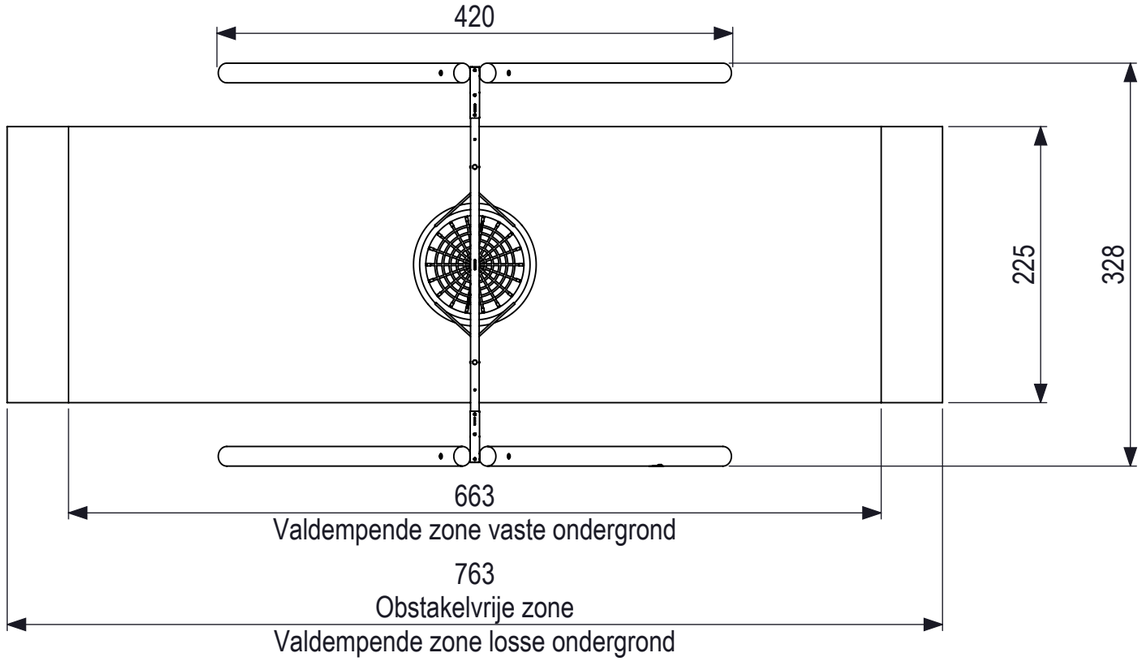

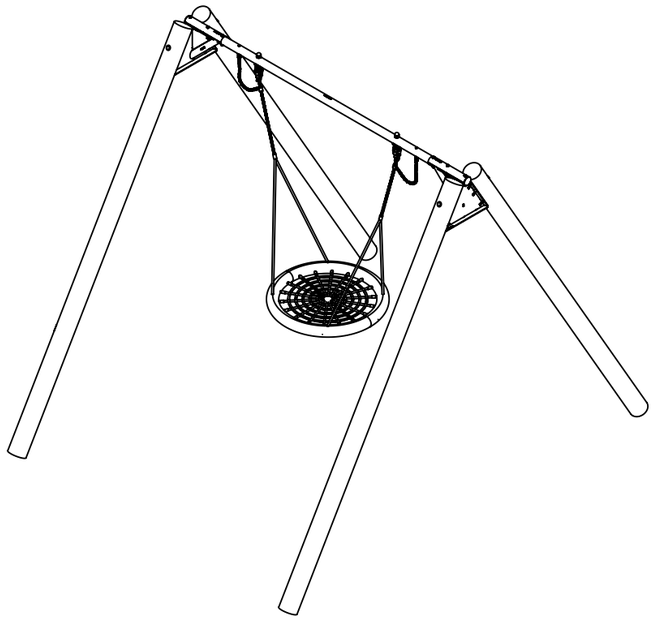

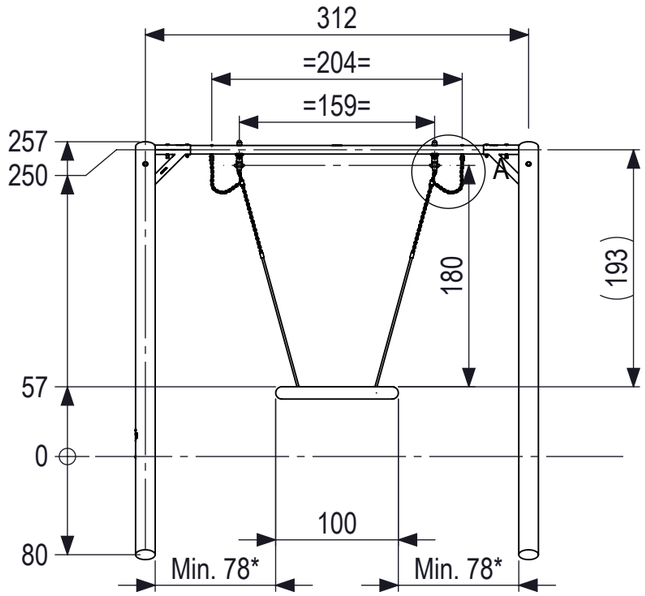

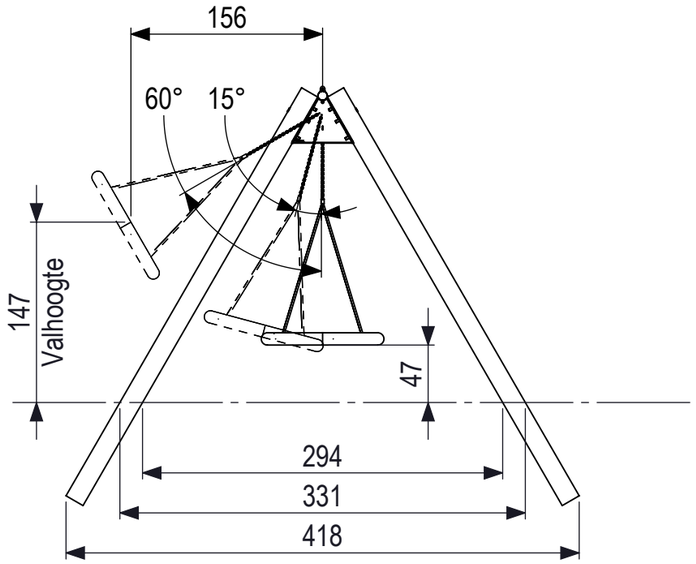

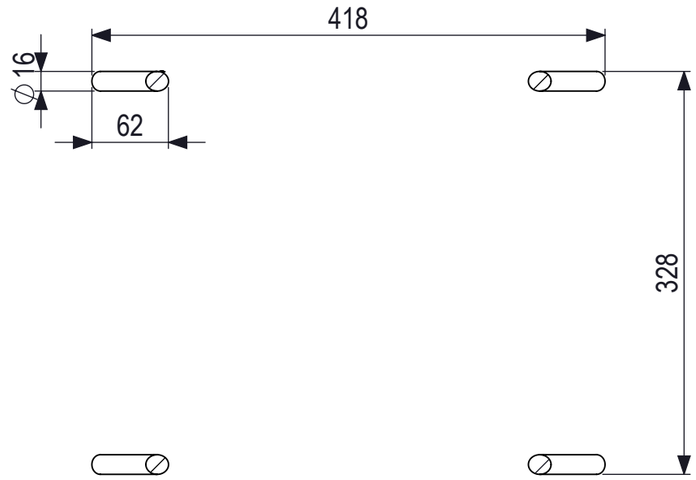

Voetenplan

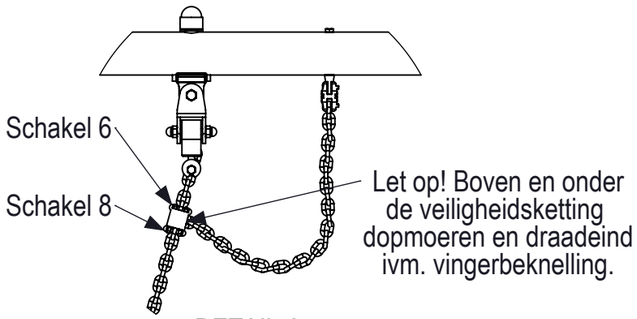

DETAIL A
SCALE 1 : 10

* Minimale afstand t.o.v. de robinia staanders ivm. grilligheid hout

IJSLANDER

IJslander BV
Oude Dijk 10
8096 RK Oldebroek | The Netherlands
T +31 (0)525 633420 | F +31 (0)525 631067
info@ijslander.com | www.ijslander.com

oppervlakte ruwheid surface roughness DIN ISO 1302	alg. ruwheid gen. roughness 3.2	eenheid/unit cm		datum date	naam name
vorm- en plaatstoleranties geometrical tolerancing DIN ISO 1101			getekend drawn	10-2-2025	SK
			norm	EN 1176:2017	

alg. toleranties gen. tolerancing DIN 7168-m

toelaatbare afwijkingen voor lineaire maten (m.u.v. gebroken kanten)
admissible deviations for linear dimensions (excepting broken edges)

lineaire maat linear dimension	>	0,5	6	30	120	400	1000	2000	4000
	≤	6	30	120	400	1000	2000	4000	8000
afwijking/deviation		±0.1	±0.2	±0.3	±0.5	±0.8	±1.2	±2	±3

Totaal gewicht:	259 kg	Zwaarste onderdeel:	90 kg
Leeftijd van:	3 - 12 jaar	Valondergrond klasse:	B - Minimaal natuurlijke bodem benodigd

proj.

schaal/scale 1:50

omschrijving/description

Kupa Max Enkele schommel 1x vogelnest

tekeningnummer/drawingnumber	blad/sheet	wijz./rev.	form./size
CS-1-GS07-H-R07-INS	8 - 56	07	A3