All rights strictly reserved. Reproduction or reserving of rights of the contents in any form whatever is not permitted without written authority from the proprietor.

Alle rechten uitdrukkelijk voorbehouden. Verenigingsdeling of mededeling aan derden, in welke vorm dan ook, is zonder schriftelijke toestemming van eigenaar niet geoorloofd.

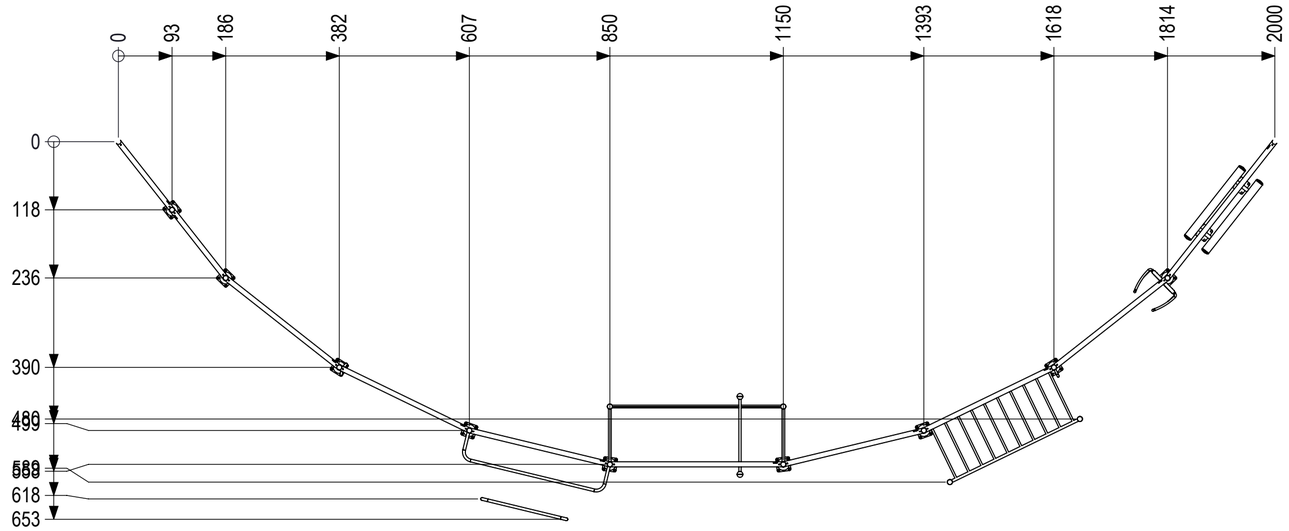

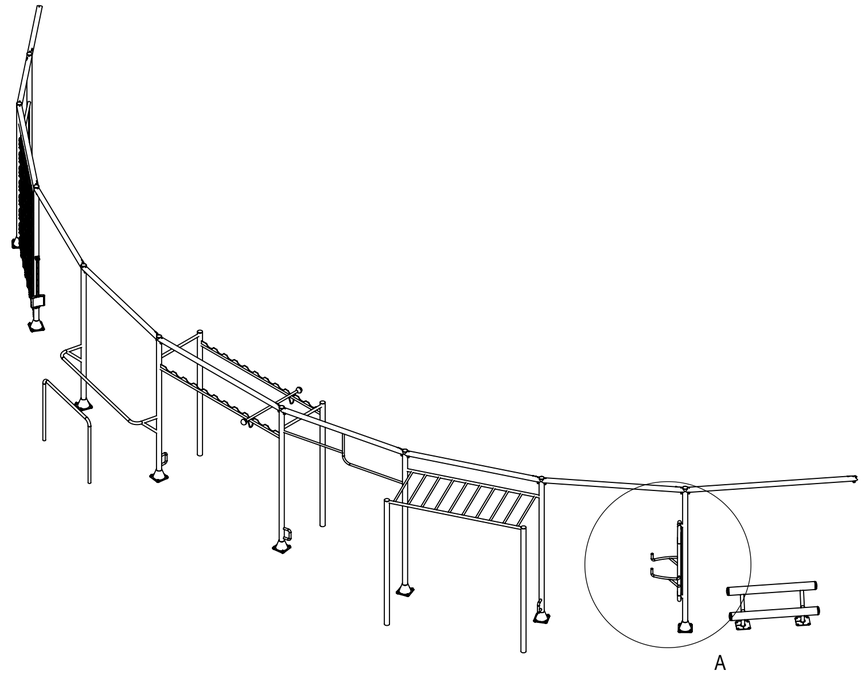

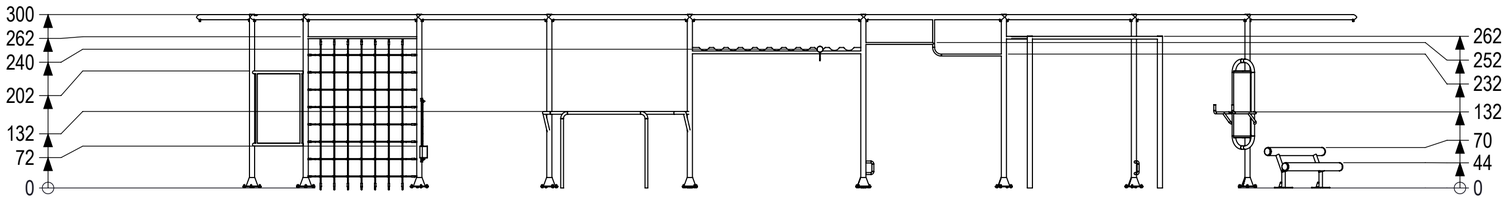

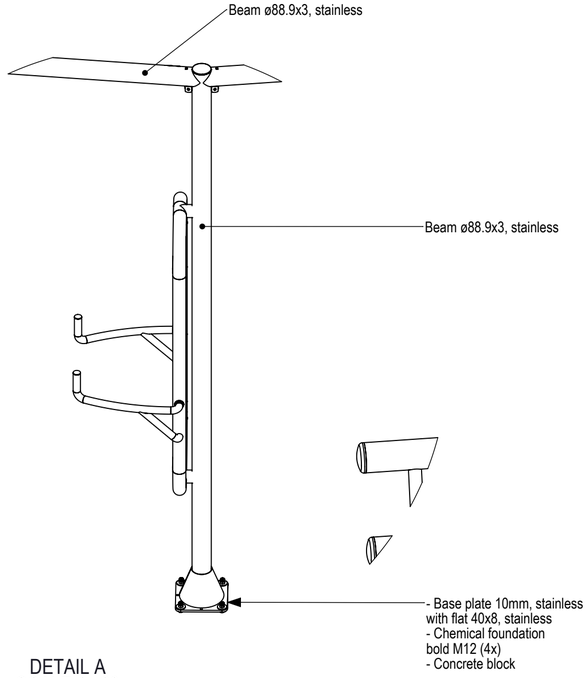

DETAIL A
SCALE 1 : 20

Onder voorbehoud van de TÜV
Under condition of the TÜV approval

IJSLANDER

IJslander BV
Oude Dijk 10
8096 RK Oldebroek | The Netherlands
T +31 (0)525 633420 | F +31 (0)525 631067
info@ijslander.com | www.ijslander.com

oppervlakte ruwheid surface roughness DIN ISO 1302	alg. ruwheid gen. roughness 3.2	eenheid/unit mm		datum date	naam name
vorm- en plaatstoleranties geometrical tolerancing DIN ISO 1101			getekend drawn	26-5-2023	RM
			norm	-	

alg. toleranties gen. tolerancing DIN 7168-m

toelaatbare afwijkingen voor lineaire maten (m.u.v. gebroken kanten)
admissible deviations for linear dimensions (excepting broken edges)

lineaire maat / linear dimension	> / ≤	0,5 / 6	6 / 30	30 / 120	120 / 400	400 / 1000	1000 / 2000	2000 / 4000	4000 / 8000
afwijking/deviation		±0.1	±0.2	±0.3	±0.5	±0.8	±1.2	±2	±3

Totaal gewicht:	kg	Zwaarste onderdeel:	kg
Leeftijd van:	- jaar	Valondergrond klasse:	

proj.

omschrijving/description: Arena Parc Ring B03

schaal/scale: 1:75

tekeningnummer/drawingnumber: 4008-B-03

blad/sheet: 1 - 1 | wijz./rev. | form./size: A2