All rights strictly reserved. Reproduction or use in any manner or form whatsoever is not permitted without written authority from the proprietor.

Alle rechten uitdrukkelijk voorbehouden. Vermenigvuldiging of mededeling aan derden, in welke vorm dan ook, is zonder schriftelijke toestemming van eigenaar niet geoorloofd.

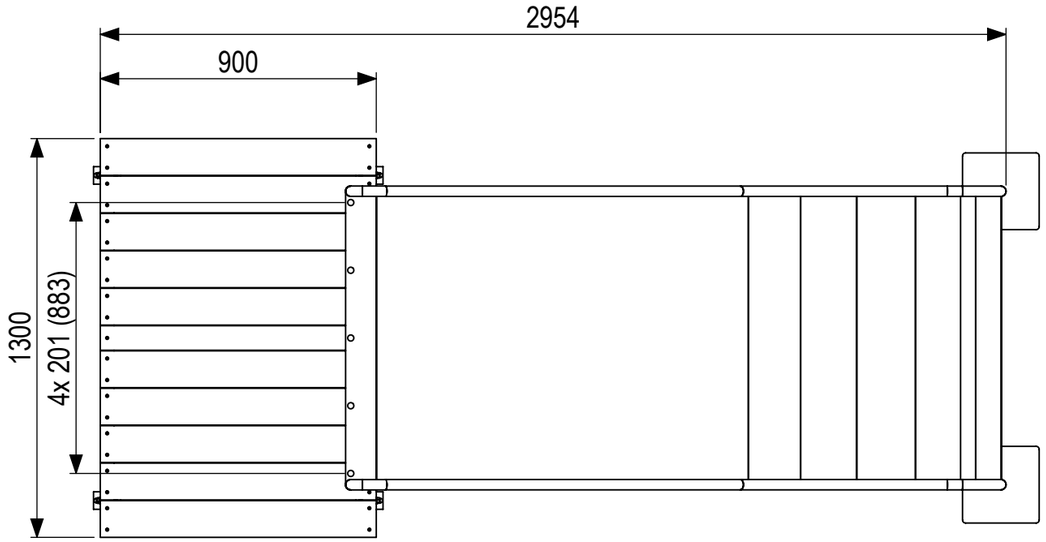


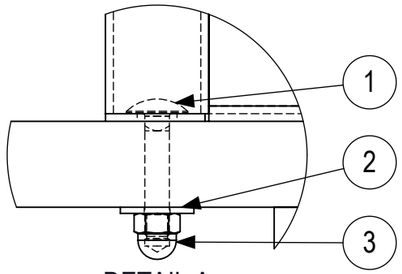


DETAIL A
SCALE 1 : 2

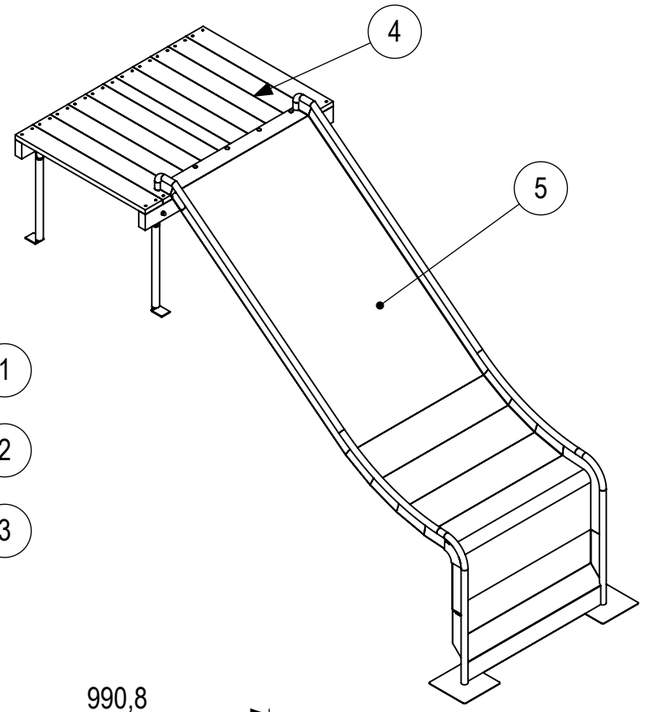


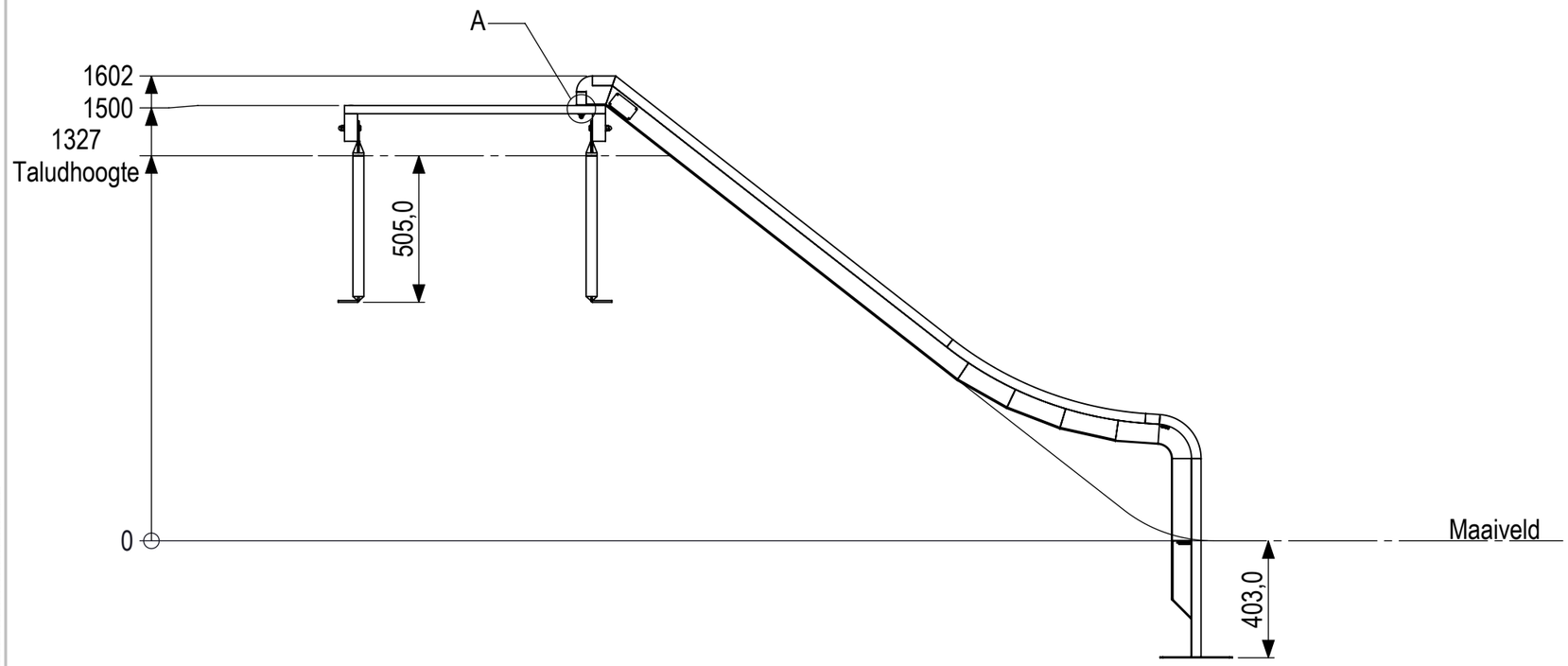


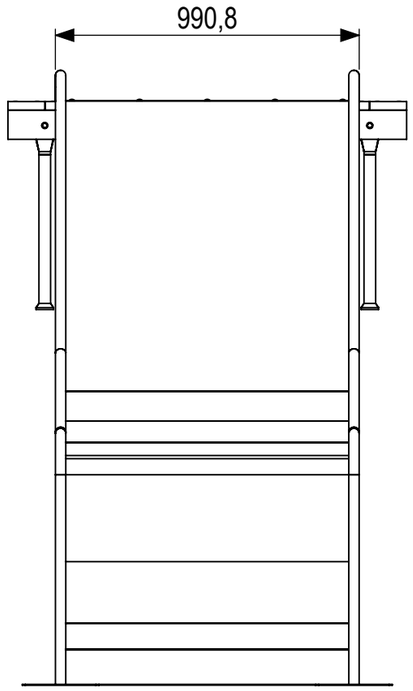


| Posnr. | Aantal | Beschrijving | Tekening nummer |
|---|---|---|---|
| 5 | 1 | Bakglijbaan H=150 B=100 D=2,5 - richtingloos geborsteld | 1149-150-100-2,5-B-R01 |
| 4 | 1 | Kupa Plateau 130x90 H=17,3cm zonder houten staanders | 6652 |
| 3 | 5 | Dopmoer M8 din 1587 rvs A2 | 100348 |
| 2 | 5 | Carrosseriering M8 din 9021 rvs A2 | 100336 |
| 1 | 5 | Slotbout M8x40 DIN 603 RVS A2 | 108255 |

IJSLANDER

**IJslander BV**
Oude Dijk 10
8096 RK Oldebroek | The Netherlands
T +31 (0)525 633420 | F +31 (0)525 631067
info@ijslander.com | www.ijslander.com

oppervlakte ruwheid / surface roughness: DIN ISO 1302
vorm- en plaatstoleranties / geometrical tolerancing: DIN ISO 1101
alg. ruwheid / gen. roughness: 3.2
eenheid/unit: mm

| | datum / date | naam / name |
|---|---|---|
| getekend / drawn | 17-3-2023 | AW |
| norm | EN 1176:2017 | |

alg. toleranties / gen. tolerancing: DIN 7168-m

toelaatbare afwijkingen voor lineaire maten (m.u.v. gebroken kanten)
admissible deviations for linear dimensions (excepting broken edges)

| lineaire maat / linear dimension | > | 0,5 | 6 | 30 | 120 | 400 | 1000 | 2000 | 4000 |
|---|---|---|---|---|---|---|---|---|---|
| | ≤ | 6 | 30 | 120 | 400 | 1000 | 2000 | 4000 | 8000 |
| afwijking/deviation | | ±0.1 | ±0.2 | ±0.3 | ±0.5 | ±0.8 | ±1.2 | ±2 | ±3 |

proj.
schaal/scale: 1:20

omschrijving/description: Glijbaan met houten plateau H=150 B=100

Totaal gewicht: 149.6 kg — Zwaarste onderdeel: 89,59 kg
Leeftijd van: 1 - 8 jaar — Valondergrond klasse: B - Minimaal natuurlijke bodem benodigd

tekeningnummer/drawingnumber: 1185-150-100-2,5-B
blad/sheet: 1 - 1
wijz./rev.:
form./size: A3