All rights strictly reserved. Reproduction or disclosure to third parties in any form whatsoever is not permitted without written authority from the proprietor.

Alle rechten uitdrukkelijk voorbehouden. Vermenigvuldiging of mededeling aan derden, in welke vorm dan ook, is zonder schriftelijke toestemming van eigenaar niet geoorloofd.

REVISIONS				
ZONE	REV.	DESCRIPTION	DATE	APPROVED
F1	A	Building Block C mini toegevoegd op INS-tekening	25-4-2019	

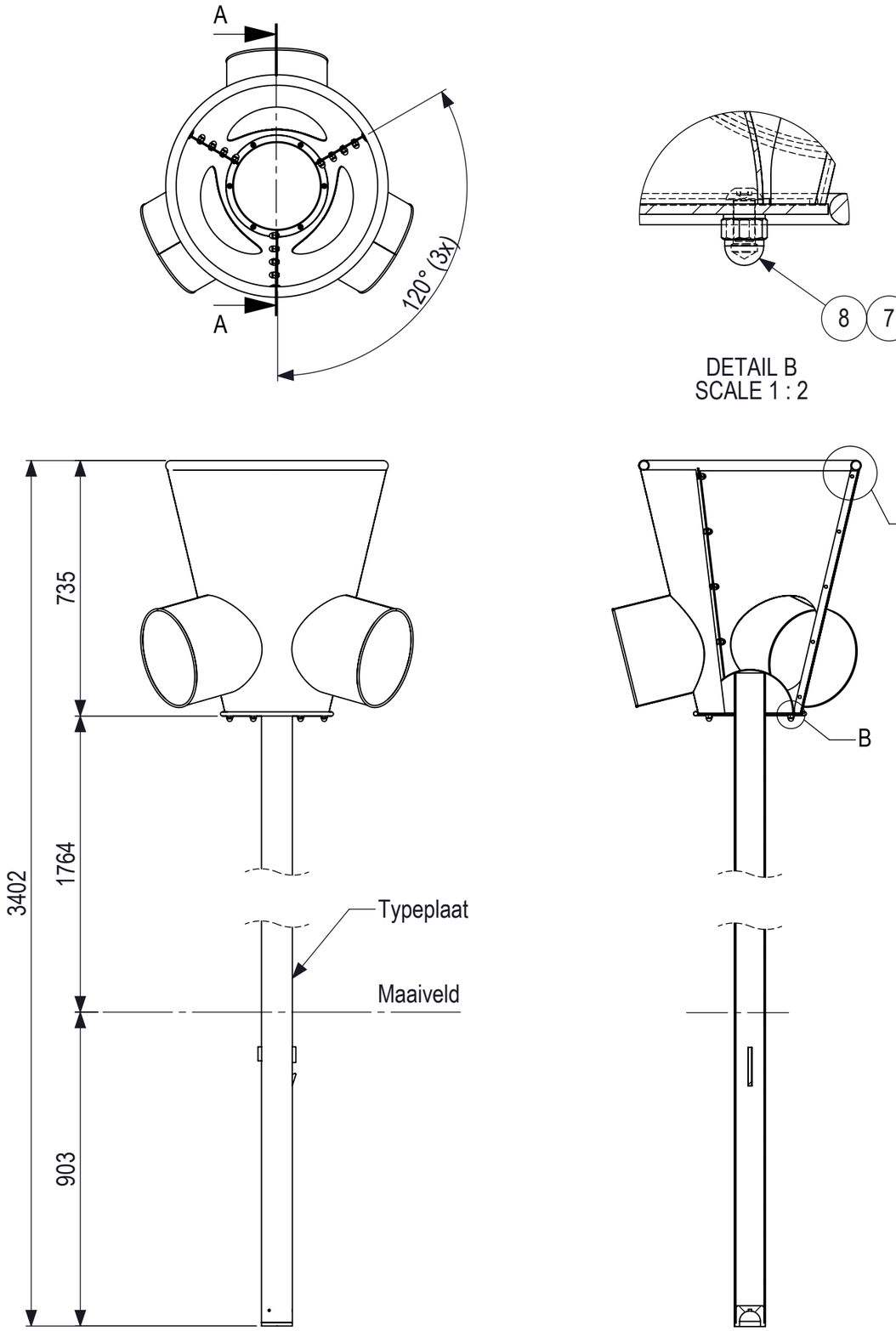

SECTION A-A

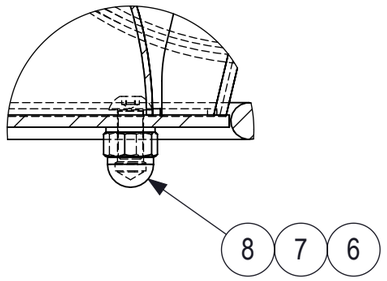

DETAIL B
SCALE 1 : 2

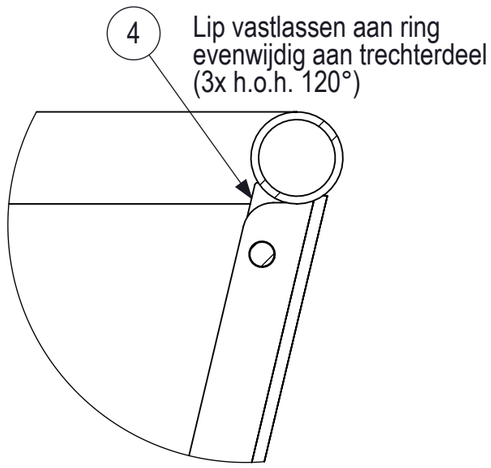

DETAIL C
SCALE 1 : 2

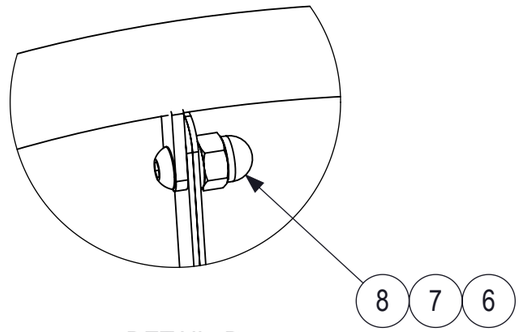

DETAIL D
SCALE 1 : 2

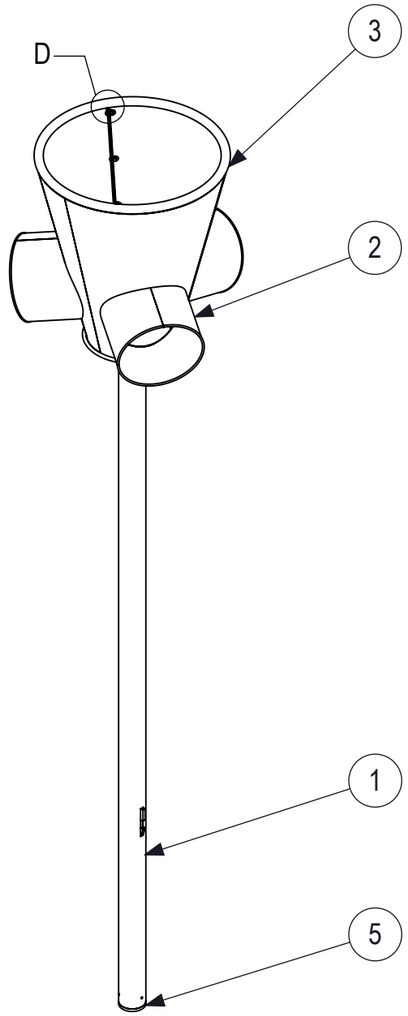

Posnr.	Aantal	Beschrijving	Artikelnr.
8	21	Dopmoer M8 DIN 1587 RVS A2	100348
7	21	Sluitring M8 DIN125 RVS A2	100360
6	21	Torx met pin M8x16BH ISO 7380 RVS A2	100320
5	1	POM dop Ø88,9x60 Click & Play	105717
4	3	lip tbv ring aan trechter 1184. RVS 304	103191
3	1	Ring van buis ø30x2.5 met stc=610	910806
2	3	trechterdeel basket 3x uitloop	911055A
1	1	Lassamenstelling staander tbv CP-1184	944427

IJSLANDER

IJslander BV
Oude Dijk 10
8096 RK Oldebroek | The Netherlands
T +31 (0)525 633420 | F +31 (0)525 631067
info@ijslander.com | www.ijslander.com

oppervlakte ruwheid / surface roughness: DIN ISO 1302
vorm- en plaatstoleranties / geometrical tolerancing: DIN ISO 1101
alg. ruwheid / gen. roughness: 3.2
eenheid/unit: mm

	datum / date	naam / name
getekend / drawn	25-4-2019	TB
status		
klant akk.	norm	

alg. toleranties / gen. tolerancing: DIN 7168-m

toelaatbare afwijkingen voor lineaire maten (m.u.v. gebroken kanten) / admissible deviations for linear dimensions (excepting broken edges)

lineaire maat / linear dimension > ≤	0,5 6	6 30	30 120	120 400	400 1000	1000 2000	2000 4000	4000 8000
afwijking/deviation	±0.1	±0.2	±0.3	±0.5	±0.8	±1.2	±2	±3

proj.
schaal/scale: 1:15
benaming/name: Click & Play - Basketspel met drievoudige uitloop
vervangt/replaces
tekeningnummer/drawingnumber: CP-1184A
blad/sheet: 1 - 1
wijz./rev.: –
form./size: A3