All rights strictly reserved. Reproduction or reuse to third parties in any form whatever is not permitted without written authority from the proprietor.

Alle rechten uitdrukkelijk voorbehouden. Vermenigvuldiging of mededeling aan derden, in welke vorm dan ook, is zonder schriftelijke toestemming van eigenaar niet geoorloofd.

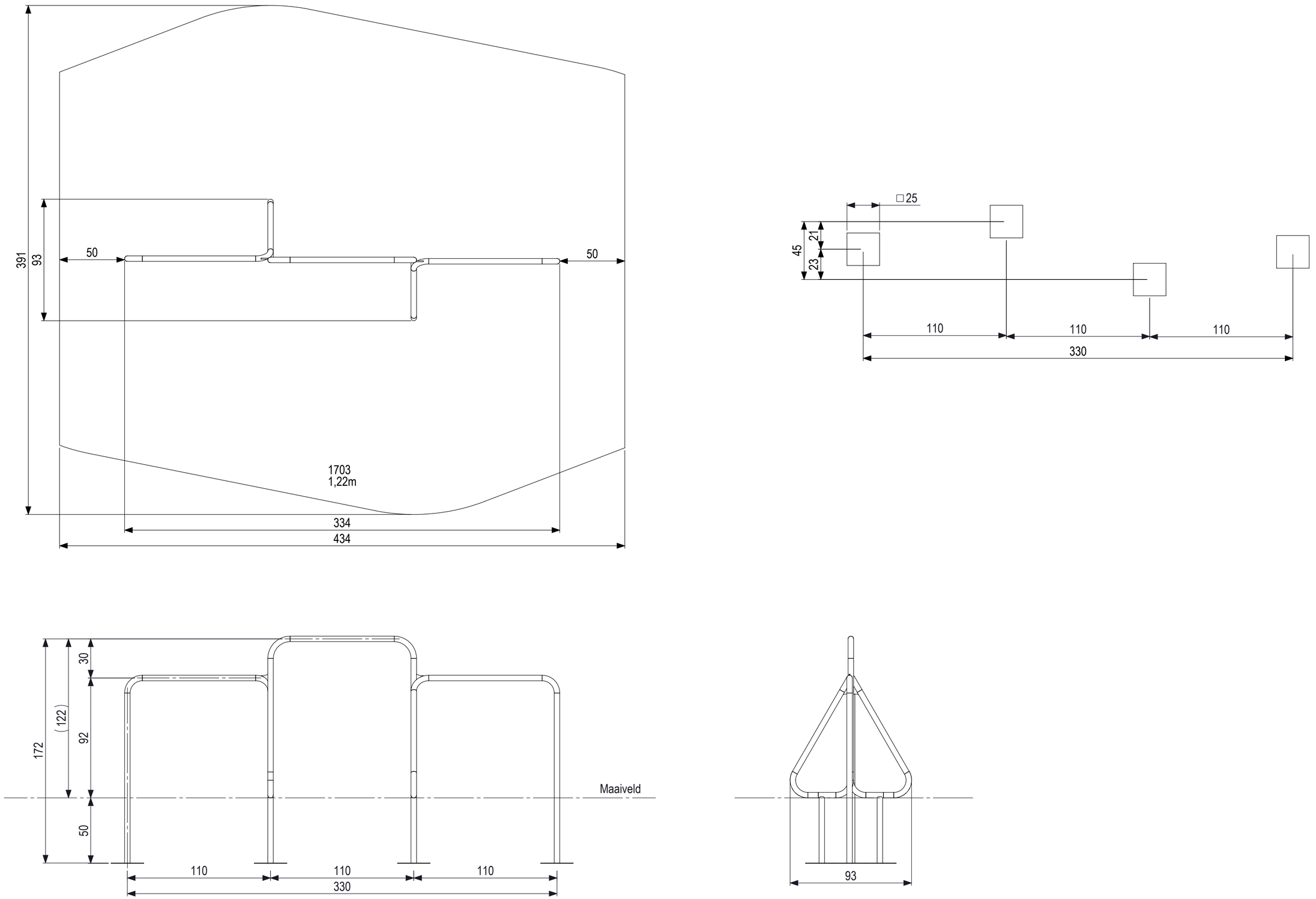

IJSLANDER

IJslander BV
Oude Dijk 10
8096 RK Oldebroek | The Netherlands
T +31 (0)525 633420 | F +31 (0)525 631067
info@ijslander.com | www.ijslander.com

benaming/name	Linekt Duikelbrug					
proj.	eenheid/unit: cm	getekend drawn	datum date: 19-4-2016	naam name: PT	paraaf signature	
schaal/scale: 1:20	tekeningnummer/drawingnumber: 1703-INS				blad/sheet: 1 - 1	wijz./rev.: –
form./size: A2						