Alle rechten voorbehouden. Niets uit deze tekening mag worden gekopiëerd, aan derden ter beschikking worden gesteld of anderszins worden openbaar gemaakt zonder voorafgaande schriftelijke toestemming van de opsteller van de tekening.

All rights strictly reserved. Reproduction, lending or publication in any form without prior written consent of the author of this drawing is strictly forbidden.

## OBSTAKELVRIJE ZONE SCHAAL 1:50

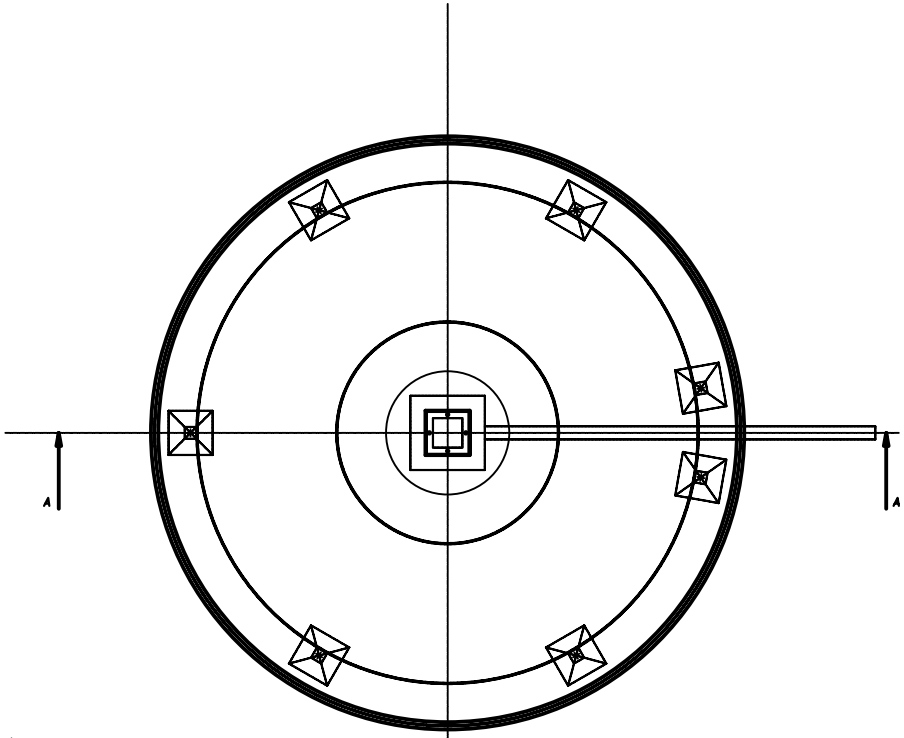


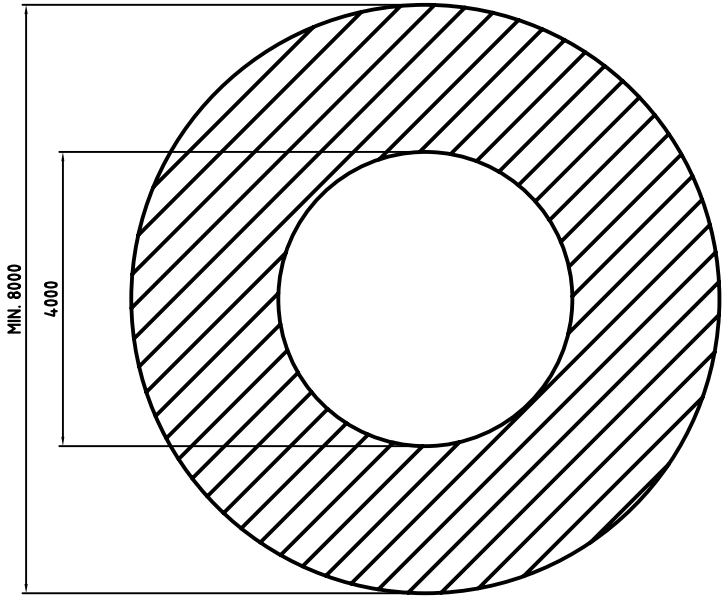


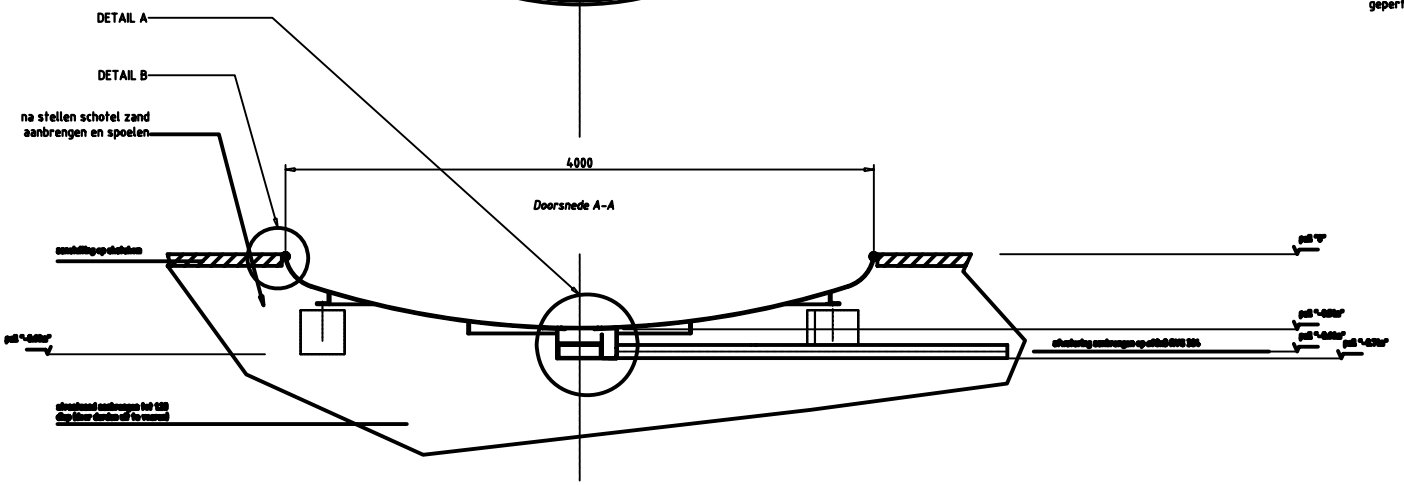


DETAIL A SCHAAL 1:10

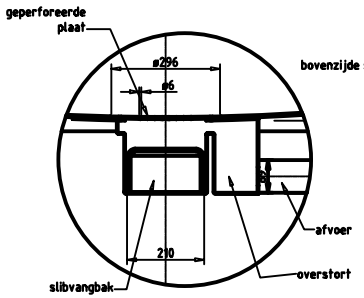


DETAIL B SCHAAL 1:10

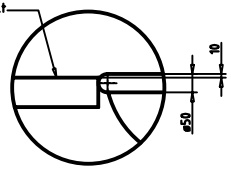


**OPMERKINGEN:**
**NA HET PLAATSEN ASFALT EN/OF ONDERGROND AANBRENGEN BEREIKBAARHEID MET VRACHTWAGEN MOET MOGELIJK ZIJN**

| index | wijziging modification | datum date | naam name |
|---|---|---|---|
| C | | | |
| B | | | |
| A | | | |

eigendom van / property of: IJslander bv, Bovenpad 17, 8096 RM Oldebroek, tel: 0525-633420, fax: 0525-631067, www.ijslander.com

oppervlakte ruwheid surface roughness DIN ISO 1302 — afg. ruwheid gen. roughness 3.2 — eenheid/unit mm — gekeurd/checked 16-06-2006

vorm- en richtingstolerantie geometrical tolerancing DIN ISO 1101 — paraaf signature

algem. tolerantie gen. tolerances DIN 7168-m

toelaatbare afwijkingen voor lineaire maten (m.u.v. gebroken kanten) admissible deviations for linear dimensions (excepting broken edges)

| lineaire maat linear dimension | > | 0,5 | 6 | 30 | 120 | 400 | 1000 | 2000 | 4000 |
|---|---|---|---|---|---|---|---|---|---|
| | < | 6 | 30 | 120 | 400 | 1000 | 2000 | 4000 | 8000 |
| afwijking/deviation | | ±0.1 | ±0.2 | ±0.3 | ±0.5 | ±0.8 | ±1.2 | ±2 | ±3 |

proj. — schaal/scale 1:25 — benaming/name: SKATEKOM 4M — vervangt/replaces — tekeningnummer/drawingnumber INS-3102 — wijz./rev. - — form./size A2