All rights strictly reserved. Reproduction or use without express written authority whatever is not permitted without written authority from the proprietor.

Alle rechten uitdrukkelijk voorbehouden. Vermenigvuldiging of mededeling aan derden, in welke vorm dan ook, is zonder schriftelijke toestemming van eigenaresse niet geoorloofd.

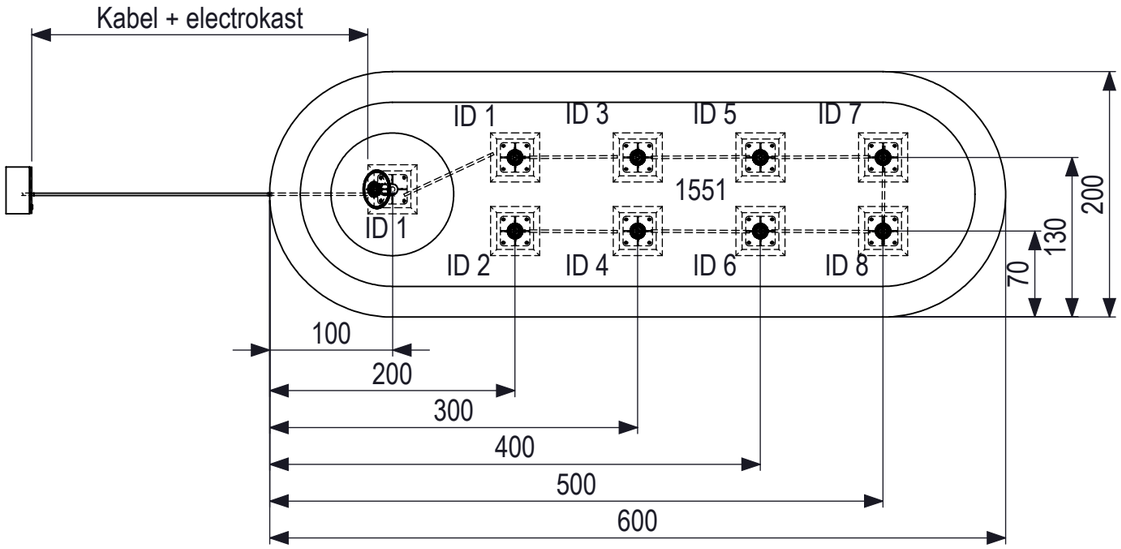


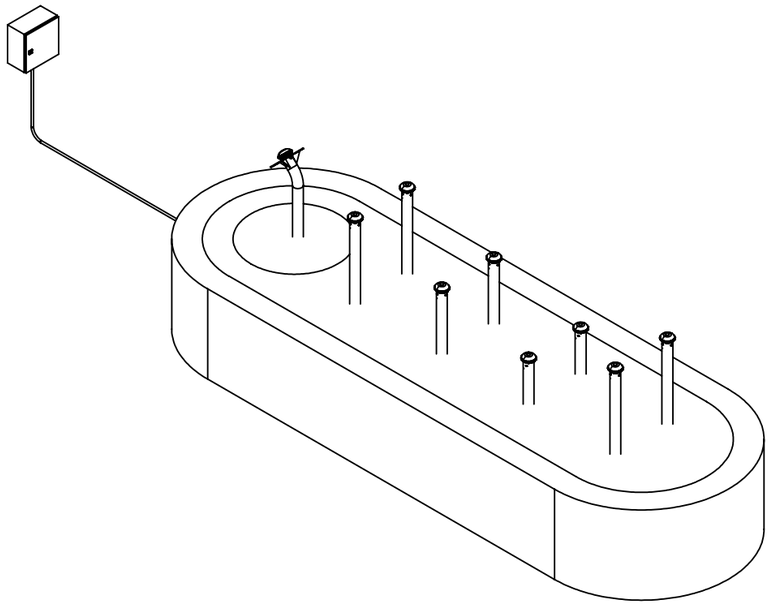

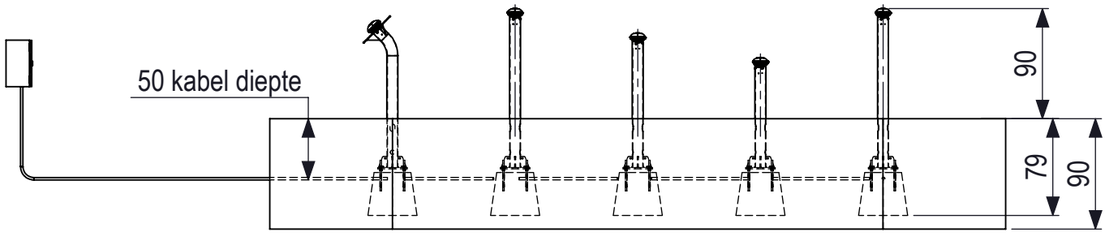


IJslander BV
Oude Dijk 10
8096 RK Oldebroek | The Netherlands
T +31 (0)525 633420 | F +31 (0)525 631067
info@ijslander.com | www.ijslander.com

benaming/name: Play alive Speed

| proj. | eenheid/unit | | datum date | naam name | paraaf signature | |
|---|---|---|---|---|---|---|
| | cm | getekend drawn | 13-10-2015 | RVG | | |

| schaal/scale | tekeningnummer/drawingnumber | blad/sheet | wijz./rev. | form./size |
|---|---|---|---|---|
| 1:50 | 1551-INS | 1 - 1 | – | A3 |